DT 01

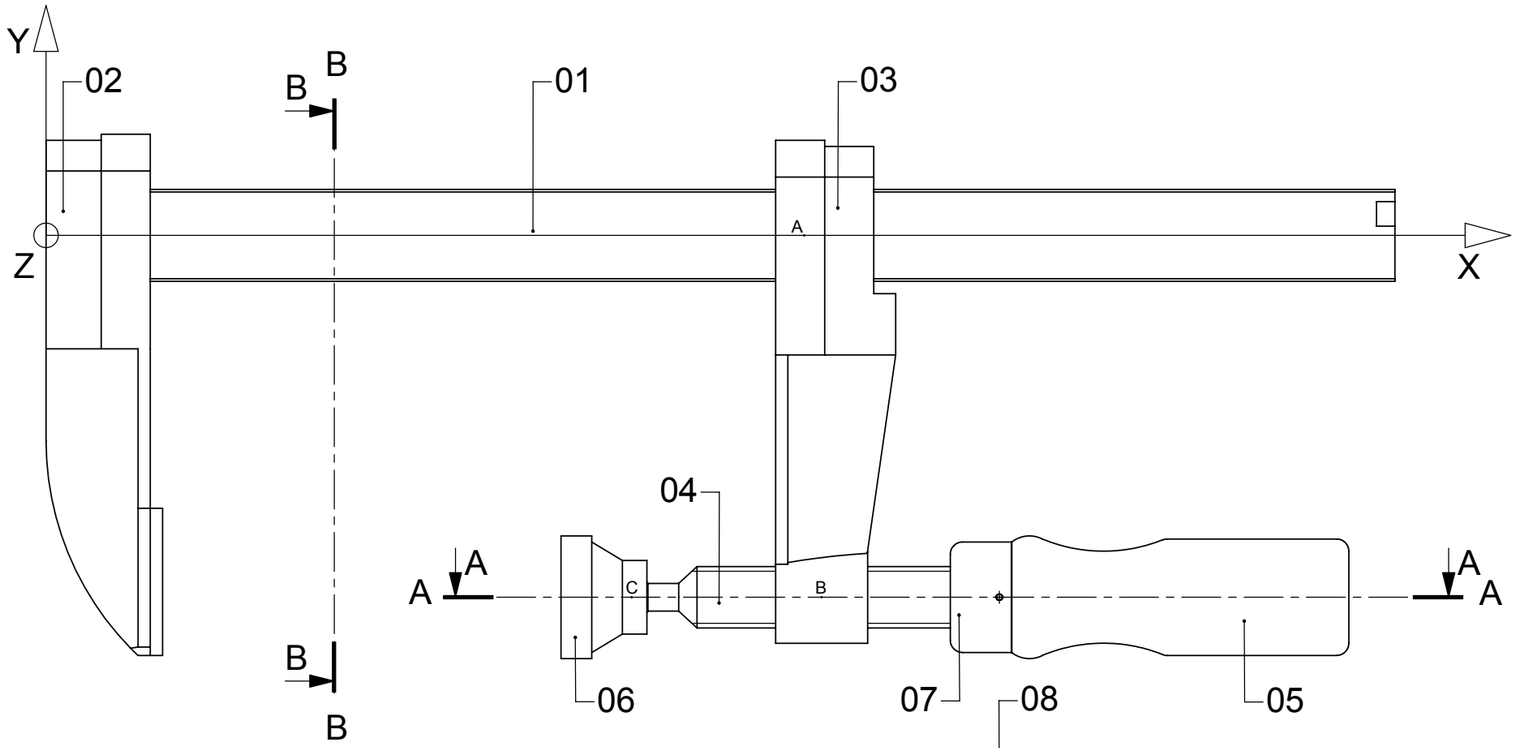

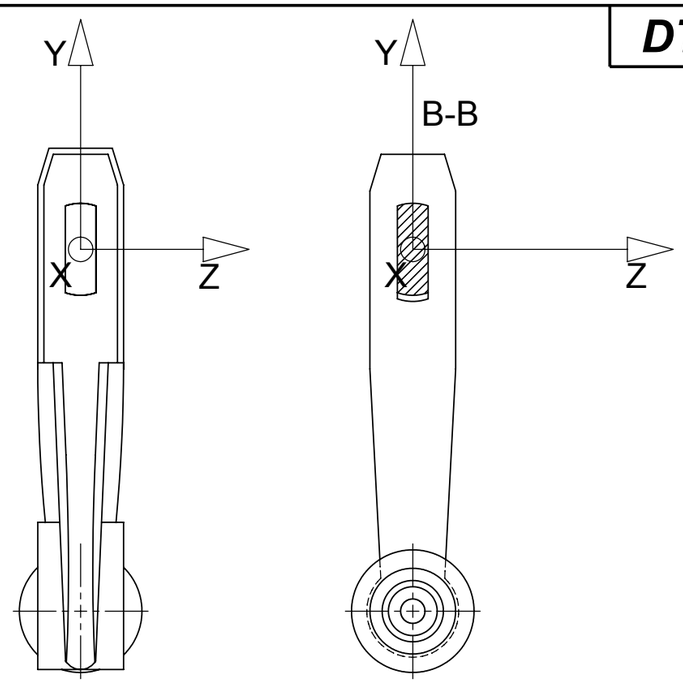

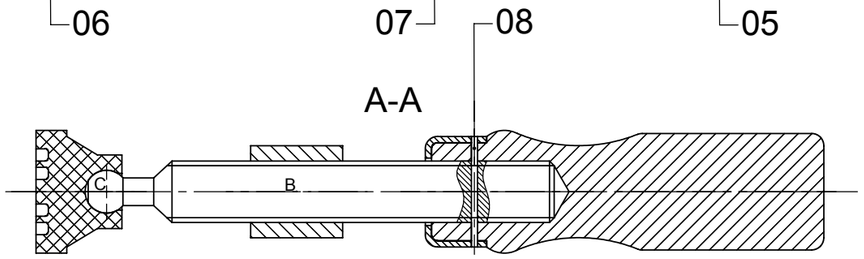

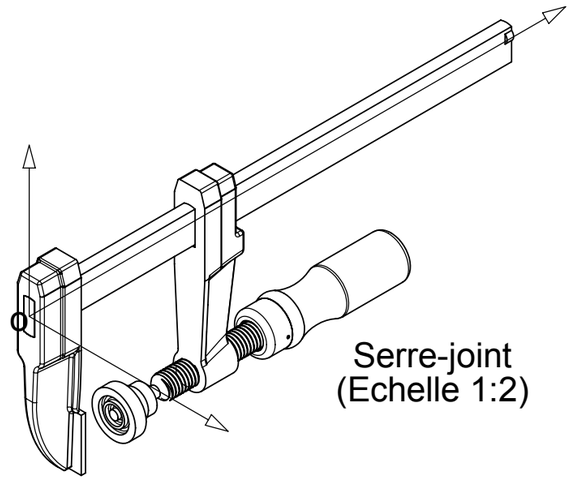

Eclatée (Echelle 1:2)

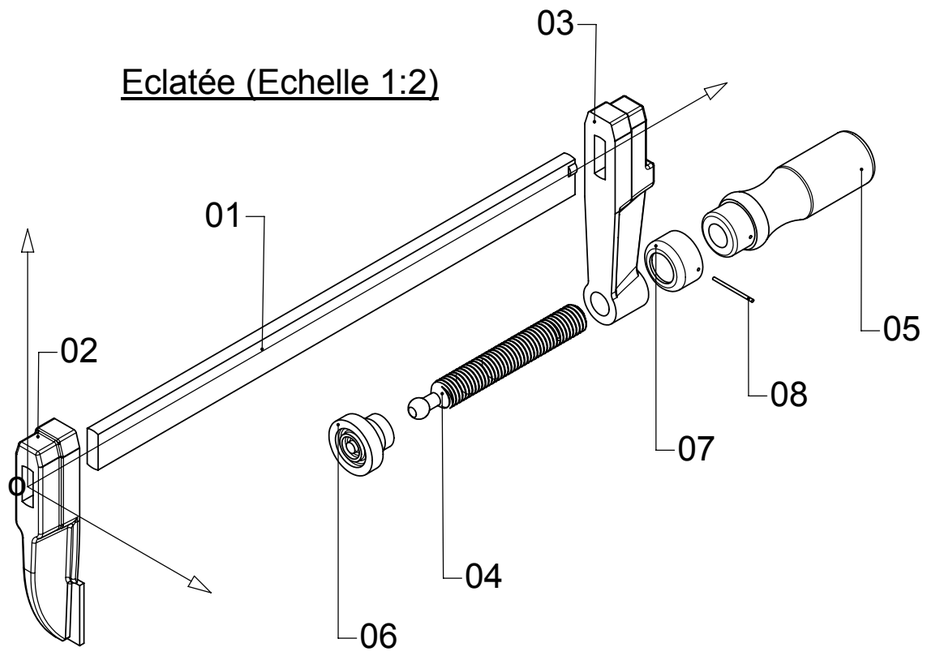

REP.	NBR.	DESIGNATION	MATIERE	OBSERVATION
08	1			
07	1			
06	1		Plastique	
05	1		Bois	
04	1			
03	1			
02	1			
01	1			Soudé avec 02

Echelle 1:1	*LP Pierre & Marie CURIE*	Nom:
A3	***SERRE-JOINT***	Classe:
Date :		00